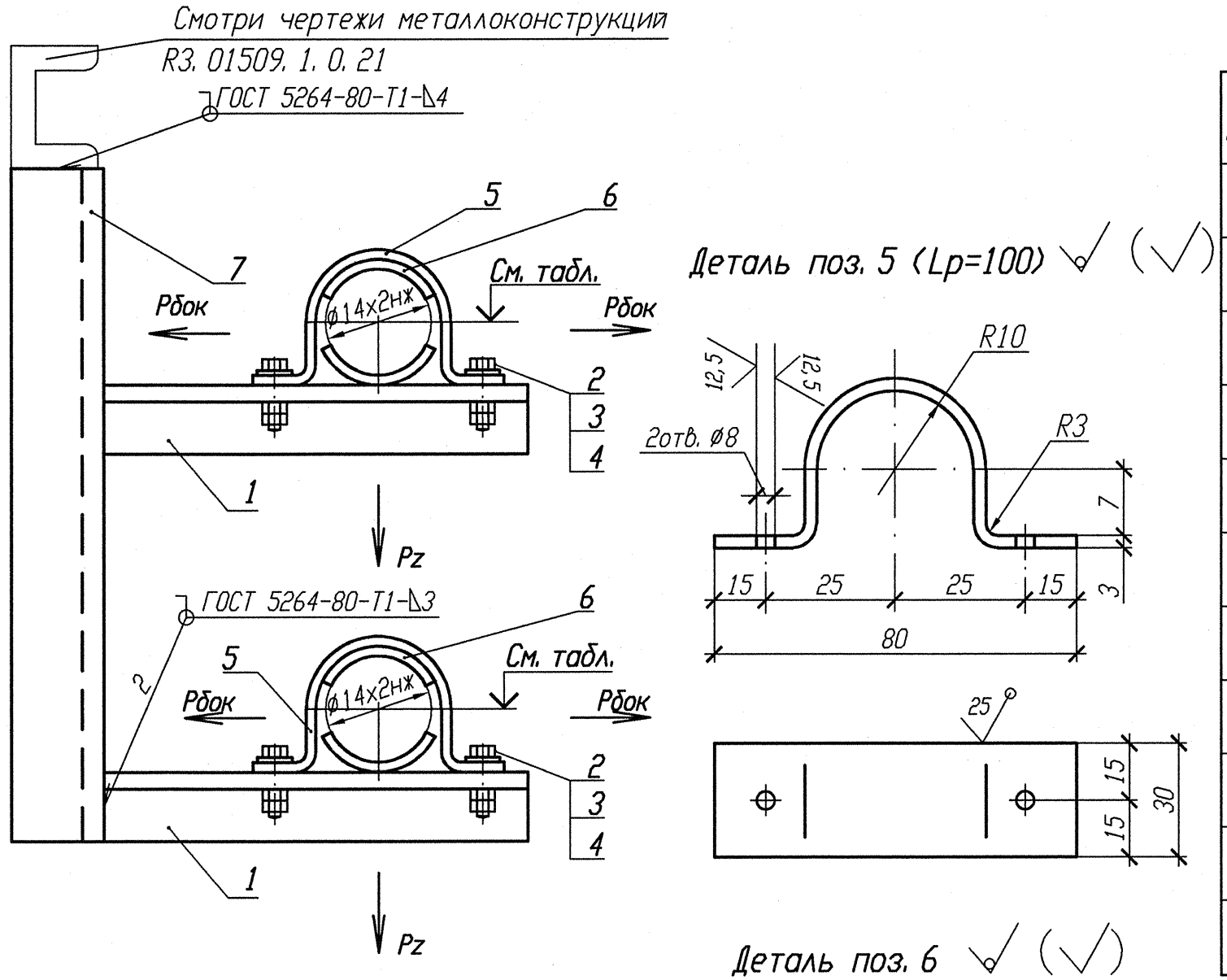

Деталь поз. 5 (Lр=100)

Деталь поз. 6

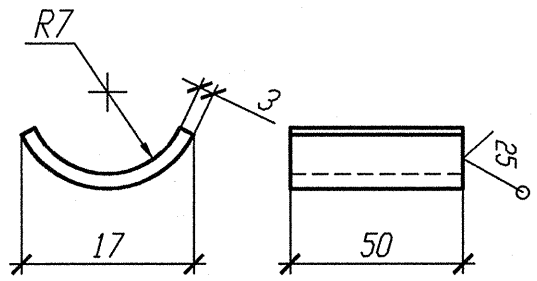

Номер опоры	3TV10Y010	3TV10Y011	3TV10Y014	3TV10Y015	3TV10Y016	3TV10Y017
Нагрузка на опору Pz(кН)	0, 054	0, 056	0, 047	0, 047	0, 068	0, 065
Нагрузка на опору Рбок(кН)	0, 017	0, 019	0, 008	0, 013	0, 019	0, 018
Отметка опоры	+15, 545	+15, 446	+15, 563	+15, 463	+15, 557	+15, 458
Изометрич. чертеж	3TV11Z11	3TV11Z08	3TV11Z11	3TV11Z08	3TV11Z11	3TV11Z08

Спецификация деталей

Поз.	Обозначение	Наименование	Кол.	Материал	Масса, кг ед.	Масса, кг общ.	Примечание
1	ГОСТ 8509-93	Уголок В 35х35х4 l=250	2	Ст 3 пс 2-св ГОСТ 535-2005	0, 525	1, 05	
2	ГОСТ 7798-70	Болт М6-6gх30. 56. 35	4	35 ГОСТ 1050-88	0, 009	0, 036	
3	ГОСТ 11371-78	Шайба А. 6х2. 02. Ст3пс	4	ОК360В-2-IV-Ст3пс ГОСТ 16523-97	0, 0014	0, 0056	
4	ГОСТ 5915-70	Гайка М6-6Н. 8. 35	8	35 ГОСТ 1050-88	0, 0026	0, 0208	
5	БК-1998784	Полухомут Б-ПН-3х100х30	2	ОК360В-4-IV-Ст3сп-сВ ГОСТ 16523-97	0, 08	0, 16	
6	БК-1998785	Прокладка Б-ПН-3х22х50	4	12Х18Н10Т-М4г ГОСТ 5582-75	0, 03	0, 12	
7	ГОСТ 8240-97	Швеллер 10 l=180	1	Ст 3 пс 2-сВ ГОСТ 535-2005	1, 55	1, 55	
	ГОСТ 2246-70	Проволока		СВ-04Х19Н11М3		-	
	ГОСТ 9467-75	Электроды		УОНИИ 13/45		-	
				Итого:		2, 942	

1 Привязку опоры смотри изометрический чертеж, указанный в таблице.
2 Сварку производить по ГОСТ 5264-80.
3 Отметка трубопровода подлежит уточнению в соответствии с уклоном трубопровода.
4 Максимальная нагрузка на опору Р дана с учетом сейсмического воздействия.
5 Спецификация составлена на две опоры.
6 Изготовить три комплекта.

АРХИВНЫЙ ЭКЗЕМПЛЯР

Инв. N подл. R3. 03732. 1. 0. 13
Лист 87

Изм.	Кол. уч.	Лист	Nдок.	Подпись	Дата
Инж. 2к.		Случевская			12.02
Пров. инж. 1к.		Швабинский			12.02
Пров. вед. инж.		Махотина			12.02
Н. контр.		Краснояров			13.02

R3. TC10. 3095. 013. 03. 00. 005

Ростовская АЭС Блок 3

Редукторное отделение
Герметичная часть
Трубопроводы отбора проб
Рр больше 2. 2 МПа

Стадия	Лист	Листов
Р		1

Опора скользящая направляющая
3TV10Y010, 3TV10Y011,
3TV10Y014 - 3TV10Y017

ОАО "НИАЭП" 2013

Инв. N подл. | R3. 03732. 1. 0. 13
Подп. и дата | 18.03.13
Взам. инв. N

Формат А3